"ПОКОЛЕНИЕ 8", серия Design

Обвязка котельных до 85 кВт (3 м³/ч)

Насосные группы D-MTVE

с ограничением температуры подающей линии (электронный термостат 10-90 °С)

Область применения: смесительный контур, который автономно (по установленному электронному термостату) поддерживает постоянную температуру подающей линии. Чаще всего используется как контур тёплого пола площадью до 300 м2.

Наименование	Артикул	Цена, евро/ед.
1" без насоса	**102.20.025.00**	**514,69**
1" с насосом Grundfos UPS 25-60	**102.20.025.01GF**	**607,37**
1" с насосом Grundfos UPM3 Hybrid 25-70	**102.20.025.04GF**	711,78
1" с насосом Grundfos Alpha2.1 25-60	102.20.025.03GFP	846,49
1" с насосом Wilo Yonos PICO 25/1-6	102.20.025.01WIP	825,22
1" с насосом Wilo Stratos PICO 25/6	102.20.025.03WIP	925,30

Примечания:
1) **В данном типе насосных групп подающая и обратная линии не меняются.**
2) Поддержание температуры в диапазоне 20-80 °С.
3) **Перепускной клапан в данной группе можно установить опционально (кроме груп с электронными насосами)**
4) Рабочие характеристики групп и насосов см. на стр. 98.

Технические характеристики

Ду	25 мм
PN/Tmax	6 бар/110°С
Kvs [м3/ч]	5,8
Tconst [°С]	10...90
Gmax* [м3/ч]	1,8
Qmax* [кВт], ΔT=10°С/20°С	21/41
Qmax** [кВт], ΔT=10°С/20°С: UPM3 Hybrid xx-70 ALPHA 2.1 xx-60 Yonos PICO Plus xx/1-6 Stratos PICO Plus 30/6	 23/46 18/37 18/37 18/37

Примечания:
* - при Wmax=1,0 м/с (скорость движения теплоносителя), без учета ограничения производительности насоса.
** - при остаточном напоре насоса >3 м.в.ст.

Описание строения группы D-MTVE

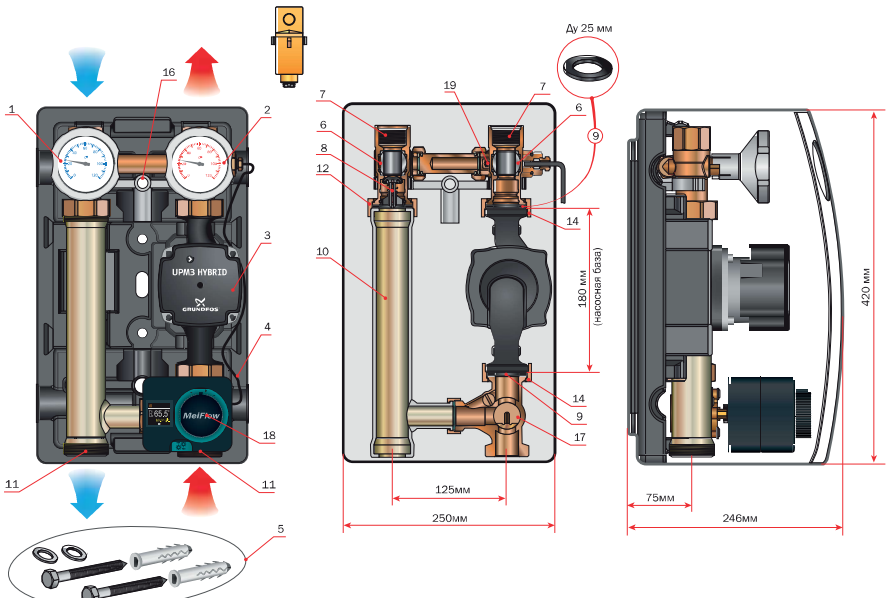

Обозначения:
1. съёмная рукоятка с синим термометром;
2. съёмная рукоятка с красным термометром;
3. циркуляционный насос (или посадочное место под насос с базой 180 мм);
4. блочная EPP теплоизоляция;
5. комплект крепления насосной группы к стене (если она не устанавливается на коллектор);
6. отсечной шаровый кран;
7. подключение к системе отопления ВР 1";
8. обратный клапан;
9. уплотнение для монтажа насоса;
10. никелированный патрубок обратной линии;
11. подключение к коллектору НР 1 1/2" (под плоское уплотнение);
12. накидная гайка НГ 1 1/2";
14. накидные гайки для подключения насоса НГ 1 1/2" (для Ду 25 мм);
16. крепежная консоль для удерживания арматурной сборки внутри изоляции и для монтажа насосной группы на стене;
17. трехходовой смесительный клапан с байпасом;
18. электронный сервопривод со встроеннм термостатом;
19. датчик температуры.